浙江省古建筑设计研究院有限公司

专 业: 建 筑

图 纸 目 录

建设单位	泰顺县文化广电新闻出版局	项目编号	ZG-22-18
工程名称	泰顺廊桥之溪东桥修缮工程	子项名称	

序 号	图 号	图 名	图 幅	版本号	备 注
01	建施-00	施工图设计说明	A1	1.0	
02	建施-01	总平面图	A2		
03	建施-02	一层平面图 屋顶平面图 三节苗仰视图	A1		
04	建施-03	一层仰视图 二层平面、仰视图 南立面图	A1	1.0	
05	建施-04	北立面图 1-1剖面图	A1		
06	建施-05	东立面图 西立面图	A1		
07	建施-06	2-2剖面图 3-3剖面图	A1		
08	建施-07	大样图	A2		
09					
10					
11					
12					
13					
14					
15					
16					
17					
18					
19					
20					

盖章栏

项目负责人		专业负责人		经办人		日 期	2024年07月

3 3 2 F Y J Y 6

一、工程概况

1、工程名称：泰顺廊桥之溪东桥修缮工程（国保）。

2、建筑面积：221平方米。

3、建筑占地面积：221平方米。

4、结构形式：传统木结构。

二、设计依据

1、《中华人民共和国文物保护法》（2017年）

2、《中华人民共和国文物保护法实施条例》（2013年12月7日施行）

3、《文物保护工程管理办法》（2003年5月）

4、《中国文物古迹保护准则》（2015年）

5、《古建筑消防管理规则》（1998年2月）

6、《浙江文物保护管理条例》（2014年11月28日第二次修正）

7、《古建筑木结构维护与加固技术标准》（GB/T 50165-2020）

8、《古建筑维修工程质量检验评定标准（南方地区）》CJJ-96

9、《文物建筑防火设计导则（试行）》

10、《文物保护工程审批管理暂行规定》

11、国家文物局《关于贯彻落实全国文物会议精神的通知》（2022年7月）

12、《文物保护工程设计文件编制深度要求（试行）》

13、《文物保护工程设计文件编制深度要求（试行）》其它现行相关建筑设计规范、规程及相关法律、法规、规章等

14、《浙江省文物局关于全国重点文物保护单位泰顺廊桥之溪东桥修缮工程设计方案的批复》浙文物函［2023］375号

三、定位坐标与高程

1、本工程中±0.000以廊桥明间木地板地面为准，绝对高程施工时补测反馈。

2、本工程中除标高以米为单位外，其余尺寸均以毫米为单位。

3、本建筑施工图中除特殊注明外均为建筑标高。

四、设计原则及指导思想

1、保护原则

根据"保护第一、加强管理、挖掘价值、有效利用"的新时代文物工作方针，工程设计与施工必须严格遵守《中华人民共和国文物保护法》、文化部颁发的《文物保护工程管理办法》等有关法规、规章、规范，参照执行《中国文物保护准则》，特制定以下原则：

1)、不改变文物原状原则

真实、完整地保护文物古迹在历史过程中形成的价值及其体现这种价值的状态，有效地保护文物古迹的历史、文化环境，并通过保护延续相关的文化传统。保护文物的材料、工艺及其环境和它所反映的历史、文化、社会等相关信息及来源的真实性，并对文物的价值载体及其环境等体现文物古迹价值的各个要素进行完整保护，在历史演化过程中形成的包括各个时代特征、具有价值的物质遗存都应得到尊重。维护保持原有建筑的风貌和建筑特征，尽可能真实完整地保存文物的历史原貌和建筑特色，必须严格遵守不改变文物原状，修缮以现存的有价值的实物为主要依据，有依据的修缮原状。

2)、最少干预原则

应当把干预限制在保证文物安全的程度上，为减少对文物的干预，应对文物采取预防性保护。采用的保护措施应以延续、缓解损伤为主要目标。干预应当限制在保证文物古迹安全的限度上，必须避免过度干预造成对文物古迹价值和历史、文化信息的改变。必须干预时，采用的保护措施只用在最必要的部分。尽可能多的保留文物建筑真实的历史信息和价值。

3)、坚持原材料、原尺寸、原工艺原则

为保持建筑的原状，对文物的形制、结构、材料、工艺等方面进行保护，并在充分论证的基础上加以实施。在修缮过程中以本溪东桥现有传统做法为主要的修缮手法，消除现存的各种隐患，修缮工程的补配构件，做到原材料、原工艺、原做法修缮。

4)、可识别性原则

所有修缮的部分都有详细的记录档案和识别标志。考虑到修缮后立面和视觉效果的统一，对新补和新换的构件，采用刻字、刻印、墨书等手段进行区分，并记录修缮时间，最大程度保护文物建筑的真实性。

5)、可逆性原则

运用于文物古迹的保护技术措施应不妨碍以后进一步的保护，应尽可能采用具有可逆性的保护措施，以便有更好的技术措施时，可以撤销以前的技术措施而不对文物古迹本体及其价值造成损失。

6)、保护文物环境原则

保证文物古迹安全，展示文物古迹环境原状，保障合理利用的综合措施。对文物的历史环境进行保护，不得进行破坏文物环境的历史风貌、污染环境质量和影响环境安全的建设活动。

2、维修指导思想：

1)、消除现存的主要病害残损及安全隐患，维持溪东桥现状风貌。

2)、修缮时尽量保存原有构件，对受力构件的薄弱环节或构造刚度不良之处，在不影响外观的情况下，可用镶补、拼接和铁件加固等方法进行处理，如槽朽、开裂严重的柱、梁、枋等构件的加固。

3)、在修配旧构件、更换不能使用的原构件和复原原构件时，应采用与原有构件相同的材料质地。

4)、结合修缮工程，做好防火、防虫和防腐等技术措施的配套和完善。

五、修缮内容

为了有效保护溪东桥，展示其承载的历史信息和文化内涵，修缮以现存建筑维修加固为目的，依据相关法律法规和行业准则，制定具体保护修缮策略及内容如下：

A、抗洪风险处理：对桥台及驳岸进行加强，提高其抗洪水冲击及淘刷能力；后续需编制溪东桥周边环境及上游流域环境的防灾减灾规划及方案，实施防灾减灾措施，减少洪峰流量及水位，减少洪水对溪东桥的冲击；后续需编制溪东桥洪水时的应急预案，通时各种临时应急措施，提高抗洪能力。

B、桥台驳岸结构风险处理：表面植物根系清理，对包边块石松散的、内部空洞处进行局部灌浆处理，增加其整体性及内外的连接，提高其抗洪水冲击及淘刷能力。

C、拱架结构风险处理：拱架通过监测分析目前基本稳定，建议整体维持现状。构件拔榫松脱处归安楔紧，设置铁件加固。对槽朽虫蛀严重的将军柱进行墩接更换。后续应加强安全监测。

D、廊屋结构风险处理：对倾斜严重的区域进行打牮拨正，梁枋脱榫处归安楔紧。修缮霉烂槽朽的木构件。

溪东桥整体修缮完成后，继续作为沟通两岸的桥梁延续使用，同时也作为村民休憩、祭祀的场所。具体修缮内容如下：

1.周边环境（现状整修）

加强廊桥周边的管理，清除水面垃圾，禁止周边生活污水直排进溪水，禁止车辆进入桥内及停放。四周驳岸、道路按照现有做法采用当地石料修缮。归安相邻驳岸局部块石间隙较大或缺失处，采用块石楔紧、内部注浆的方式进行加固处理。

2.桥台（现状整修）

对桥台及相邻驳岸清除根系，对小径块石松动及流失处进行楔紧，并对局部松散及空洞处予以灌浆加固（采用水泥砂浆，或蛎灰浆，需浆不外露）以增强整体性及与内部的拉结。

3.拱架（现状整修）

拱架整体维持现状，在不进行整体落架的前提下，进行个别木构件的加固、更换。构件拔榫松脱处归安楔紧，设置铁件加固。对槽朽虫蛀严重的将军柱进行墩接更换。

三节苗斜苗、剪刀苗、三节苗牛头、五节苗平苗：维持现状，不进行干预。

三节苗平苗：对2处开裂平苗进行钢箍加固处理。

五节苗斜苗：对1根东面下斜苗底部进行钢箍加固处理。

将军柱、排柱：西侧将军柱与桥板苗、竖排架上枋拔榫处进行扒钉加固，墩接东侧槽朽虫蛀将军柱；更换东侧小排架槽朽枕木和槽朽竖排架。

4.廊屋（现状整修）

对倾斜严重的1-3轴、6-7轴、9-11轴、15-16轴梁架进行整体打牮拨正，对歪闪位移构件的归位，归安脱榫檩条、枋，恢复构件正常受力与结构稳定。其余个别拔榫构件进行扒钉加固处理；修缮部分霉烂、虫蛀、缺失的檩条、梁、枋、替木等木构件。

桥面板：按留存样式修复松动破损的桥面板5m²。

檩条、枋、童柱：更换槽朽的檩条；归安位移的连机；不在打牮拨正范围内的穿枋与木柱拔榫处设置扒钉加固；归安歪闪移位的童柱；钢箍加固通长开裂的童柱。

木柱：适量顶升沉降的木柱，归安下陷石板；柱头开裂处藤箍加固，歪闪构件进行归安；硬木填实缝隙较大的柱头卯口。

风雨板：整体保存较好，风雨板外侧重做油饰。

屋面：翻修屋面，更换破损瓦面，更换槽朽木椽，重塑局部屋脊；对开裂破损的屋脊灰塑进行修补。

六、桥台工程

对于桥台块石结构松散或缝隙较大处，收集河床块石，填塞楔紧，做好临时支撑后，进行内部压力注浆，使竖向荷载能有效传递，使表面块石与内衬石间增强拉结，达到局部加强，同时提高整体性。

1、缝隙内部清洁：灌浆前采用高压气枪冲刷、清理块石内侧浮土或杂质，使灌浆材料与块石粘结力增强。

2、预埋注浆管：灌浆管采用小皮管，从块石缝隙中伸至一定深度的内衬石处。依据缝隙分布间隔一定距离布置注浆孔，注浆采用由下向上的顺序进行。插入注浆管，注浆管尽可能插入裂隙深部，或者在缝外将注浆管对准缝口（根据缝隙宽度），然后用专用密封胶（或采用蛎灰拌土，均事后需清除）对注浆管和其周边进行封固（不堵塞注浆管口）。注浆管分布尽量均匀。灌浆点可分散布置（梅花型布置），达到局部区域加强的目的，具体根据实际需要设置不同的灌浆间距。也可集中连续布置，加强某些部位。

3、密封裂隙：灌浆前选取表面小粒径块石将桥台表面缝隙较大处楔紧，采用蛎灰拌土将块石表面缝隙进行临时封堵，防止灌浆材料溢出，待嵌填的密封材料固化后，方可开始裂隙注浆处理。

4、缝隙灌浆：根据分析结果，注浆压力应控制在0.1~0.2MPa之间，不宜过大，以免使原有裂隙进一步扩大。灌浆时，需控制灌浆孔深度及灌浆压力，避免墙面溢浆。对于宽度超过10mm以上的裂隙，首先应采用人工方法将宽大裂隙用小碎石适当充填后再进行泵送浆液充填。灌浆时，可边外拔灌浆管边灌浆，使灌浆范围从里至外，形成条状，但不得外露。浆液：采用灰浆，比例为蛎灰：细砂=1:4，加水拌合。砂浆或灰浆均需有一定的稠度，使加固控制在一定范围，确保加固处的砂浆或灰浆饱满。

5、植被根系处理：对于生长在桥台表面的草本植物、其根系较小而浅，危害相对较小，可以采用人工定期拔除清理。对于枝干较大、根系深入桥台较深的乔木、灌木植物，可以先人工砍除枝干，尽量清除根系。因条件限制清除不到根系，在树根周围点射环嗪酮溶剂，用法见商品说明。清除后定期喷洒除草剂，阻止植物蔓延。除植被清除后桥台石块松动处应进行修补。

七、拱架工程

1、在拱架整体维持现状，为防止变形发展，对榫卯空隙处采用木块楔紧，并另侧设扒钉拉结；对牛头与对应节苗之间的空隙处采用木块楔紧，并另侧设扒钉拉结。

2、三节苗牛头与其上小牛头间设扁钢箍：扁钢箍80宽x4厚，共6道（每间隔两平苗设一道，两端需设置），强度等级为Q235B，打箍处两构件上下如有间隙，则木块楔紧。扁钢箍采用不锈钢，亚光处理。

3、墩接槽朽虫蛀严重的将军柱，将军柱与剪刀苗间、与桥板苗间及与竖排架上枋间增设扒钉。

4、对斜苗或牛头开裂处进行铁箍加固，如裂缝较宽时（大于10mm）可采用木条嵌补后铁箍加固，木条嵌补时须采用结构胶（环氧树脂）胶合密实，铁箍30宽X3厚，强度等级为Q235B。如斜苗通长开裂，则两端与中部各设铁箍加固。扁钢箍采用不锈钢，亚光处理。

八、木构架工程

1、廊屋倾斜严重区域打牮拨正，归安大木构件榫卯，恢复构件正常受力与结构稳定。对破损、开裂严重的柱、梁、檩等采用剔补、贴补拼补加固的方法进行保护利用。维修时尽量保存原有构件，更换材料原则上要求使用同质材料。拼补用的材料务必选用干旧料修配制作。更换的木构件应参照《古建筑木结构维护和加固技术标准》（GB/T 50165-2020）承重结构木材材质标准表7.2.2的规定，其强度应符合《古建筑木结构维护和加固技术标准》表7.2.1-1～2的规定。各大木构架的选材标准参照《古建筑修建工程质量检验评定标准》南方地区（CJJ70-96）表4、0、3。木材的含水率结构用材料不大于18%，装修、装饰用材不大于12%。原木材在使用前按规范要求对构件进行防火、防虫、防腐处理。防虫、防腐措施应符合有关规范要求。重点放在柱脚、榫卯及与墙体的结合部位。木构架装配连接为传统榫卯（结合木销）连接，榫卯结合严密牢固。

2、对木构架进行打牮拨正时，先揭除部分檐口瓦顶，拆下部分椽，并将檩端的榫卯缝隙清理干净；如有加固铁件应全部取下；对已严重残损的檩、梁等构件，也应先行拆下。对木结构打牮拨正，应根据实际情况分次调整，每次调整量不宜过大。施工过程中，若发现异常音响或出现其他未估计到的情况，应立即停工，待查明原因，清除故障后，方可继续施工。1轴往北拨正2.8%，2轴往北拨正2.0%，6轴往南拨正2.3%，7轴往南拨正3.0%，11轴往北拨正3.2%，15轴往北拨正1.1%，16轴往北拨正2.2%。本次打牮拨正区域对廊屋二层灰塑屋脊及明次间藻井不进行扰动。

3、柱子：表层腐朽，不影响结构安全的以相同材质剔补整齐；对深度不超过柱径1/3的干缩裂纹用木条进行嵌补，钢箍加固。对破损但不影响结构安全的柱进行剔补。对将近一半折断木柱予以更换。复原构件和剔补均用与原材质相同的木材。

4、梁、枋、檩条：对残朽、开裂严重不能继续承载者，进行更换；对局部朽烂、劈裂者，影响结构作用不大的，尽可能采用贴补、嵌补等手段加固；对保存较好但挠度变形较大的，进行加固或更换；对后期更换，明显与原制不符的，进行更换；对不作承载的单步梁、穿插枋等构件，虽槽朽断榫不宜换新，宜采用贴补、加固以便继续发挥作用。贴补用的材料务必选用干燥不会变形的旧料修配制作。

5、屋面木基层：更换腐朽严重的椽子，按现存旧椽形制逐一整修，复制配补椽子、封檐板按原做法安装。

6、风雨板：风雨板修缮按原制作工艺修缮，新配和修补均应采用干燥老杉木进行制作，榫卯做法和形式应与原构件一致，榫卯应严实，并加楔和胶水紧固。

7、桥面板：更换破损、槽朽的桥面板。

九、屋面工程

1、小青瓦屋面全面揭瓦翻修，拆卸瓦面前需对瓦垄数、底盖瓦搭接、屋脊做法等做好记录工作。

2、屋面应根据天气、备料等实际情况，分阶段揭瓦维修。严禁因揭瓦导致木构架日晒雨淋。

3、屋面采用粘土小青瓦自由排水。廊屋按原有做法的形式重铺180*180小青瓦屋面，重筑屋脊。修复时屋面做法按原有做法，新添配的瓦件必须与原瓦件规格、色泽一致。修复后的屋面要求档匀坨直，屋面坡度曲线圆和，瓦面净洁，无污迹。瓦垅间距可根据实际情况适当调整。

4、施工前，应对现场椽子大小间距、瓦片、望砖规格进行核对，以现场实际尺寸为准，更换的所用瓦件均要求为手工粘土烧结瓦。屋脊的压脊砖按现存规格、样式修复。

十、油饰工程

1、原有木构件仅作除灰清洁，维持原貌。二层屋脊脊饰彩绘保存较好，不做干预。

2、风雨板、封檐板、博风板、采用传统的方式进行重新油饰，油饰的传统做法具体如下：A、清理木构件（油饰、拔钉、铲除原粘贴物、涂料等）架等，修补旧木料裂缝等；B、砂皮纸打磨；C、刷红色矿物颜料（与现状建筑相同）的熟桐油一遍；D、砂皮纸打磨，刷红色彩矿物颜料的熟桐油一遍。

3、新换构件采用熟桐油二度处理，桐油进行调色要与老构件协调统一，又要注意体现可识别性。

十一、管理保护

1、因廊桥地处村内，道路狭窄，消防车到达不便，应加强自身消防能力。廊桥、廊屋内部严禁堆放易燃易爆物品，严禁使用明火，对现状明火祭祀活动进行禁止，对新换木构件进行防火处理。为应对突发事件，按规范要求放置手提灭火器。在条件允许的情况下，按消防要求设置消火栓，设消防应急和疏散指示标志。制定消防管理方案，提高管理人员和使用者的消防意识和灭火能力，并派专人对建筑进行定期巡查，加强管理。

2、台汛期加强日常巡查，制定溪东桥应急预案，达到预警值时采取必要的应急措施，特别是洪水位高于桥台、驳岸时，应提前采取桥面重物压重、钢索牵拉、打捞漂流物等应急措施。洪水过后应及时进行检查，特别是桥台、拱架的破坏及变形。需编制专项应急预案。

3、因文物建筑的特殊性，除通过预防性加强措施来提高桥体自身抗洪水冲击能力外，尚需采取防灾减灾的措施来降低洪水对桥体的冲击，包括控制洪水的水位和流速、减少飘浮物、改变水流冲击方向等，尤其是西桥台上游竹林处存在的驳岸安全隐患。具体防灾减灾措施，需进行专项评估和设计。

4、需对修缮加固后的溪东桥开展长期的结构安全监测，包括日常监测和应急监测。监测对象包括桥本体、桥台及相邻驳岸、场地、溪沟及洪水以及其他周边环境；监测内容包括拱脚沉降、牛头空间变形、桥面标高、廊桥倾斜、三节苗平苗下垂、木构件拔榫及苗与牛头叠压处拉脱、钢拉索拉力、主要构件受力等；监测方式可采用定期人工巡查、定期精密测量、传感器在线监测等多方式组合。监测标志和监测设备的安装宜结合保护工程开展，应与已有的监测系统结合。需编制专项监测方案。

浙江省古建筑设计研究院有限公司
The Traditional Architecture Design and Research Institute of Zhejiang Province Co.,Ltd.
文物保护工程勘察设计:甲级 证书编号:0101SJ0012
工程设计建筑行业:乙级 证书编号:A233014120
电话:(86-571) 88322007
传真:(86-571) 88322007-6810
邮编:310030
地址:浙江省杭州市西湖区文二西路808号西溪壹号4幢

·本图纸版权归浙江省古建筑设计研究院有限公司所有;
·未经本院书面允许,本图纸不得用于本工程以外用途;
·本图纸需手续齐全方可用于施工。

建设单位
泰顺县文化广电新闻出版局

工程名称
泰顺廊桥之溪东桥修缮工程

子项名称

审 定	卢远征	
审 核	卢远征	
项目负责人	卢远征	
专业负责人	陈仲寅 蒋双议	
校 对	谢欢欢 蒋双议	
设 计	陈仲寅 黄俊杰	
制 图	陈仲寅 黄俊杰	

会签栏

建 筑		电 气	
结 构		暖 通	
给排水			

盖章栏

未按规定盖章本图无效

图 名	施工图设计说明		
项目编号	ZG-22-18	图 别	施工图
图 号	建施-00	修改版次	1.0
出图日期	2024年07月		

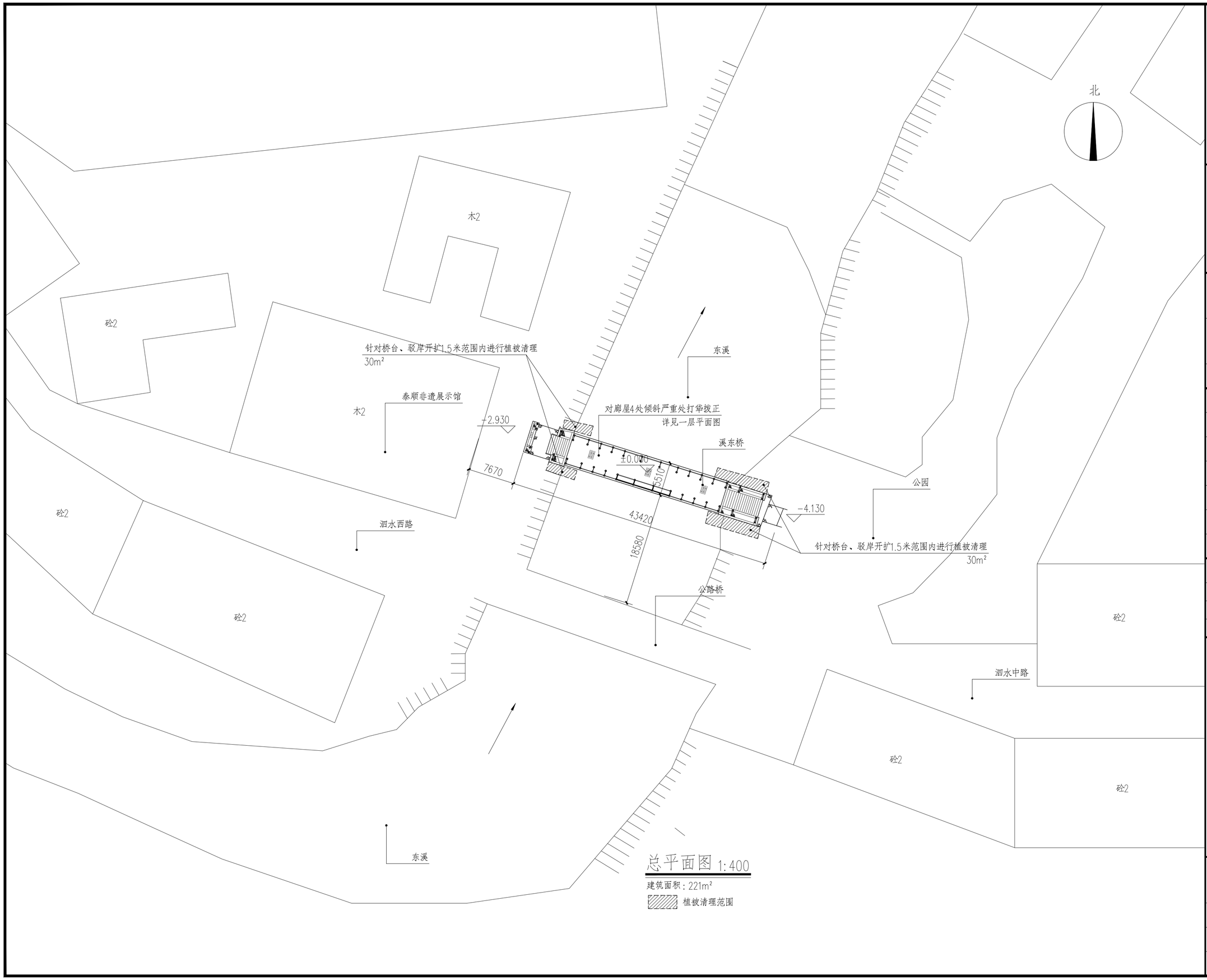

总平面图 1:400

建筑面积：221m²

植被清理范围

浙江省古建筑设计研究院有限公司

The Traditional Architecture Design and Research Institute of Zhejiang Province Co.,Ltd.

文物保护工程勘察设计:甲级 证书编号:0101SJ0012

工程设计建筑行业:乙级 证书编号:A233014120

电话:(86-571) 88322007

传真:(86-571) 88322007-6810

邮编:310030

地址:浙江省杭州市西湖区文二西路808号西溪壹号4幢

• 本图纸版权归浙江省古建筑设计研究院有限公司所有；

• 未经本院书面允许，本图纸不得用于本工程以外用途；

• 本图纸需手续齐全方可用于施工。

建设单位

泰顺县文化广电新闻出版局

工程名称

泰顺廊桥之溪东桥修缮工程

子项名称		
审 定	卢远征	
审 核	卢远征	
项目负责人	卢远征	
专业负责人	陈仲寅 蒋双议	
校 对	谢欢欢	
设 计	陈仲寅	
制 图	陈仲寅	

会 签 栏

建 筑		电 气	
结 构		暖 通	
给排水			

盖 章 栏

未按规定盖章本图无效

图 名

总平面图

项目编号	ZG-22-18	图 别	施工图
图 号	建施-01	修改版次	
出图日期	2024年02月		

332FW6G4

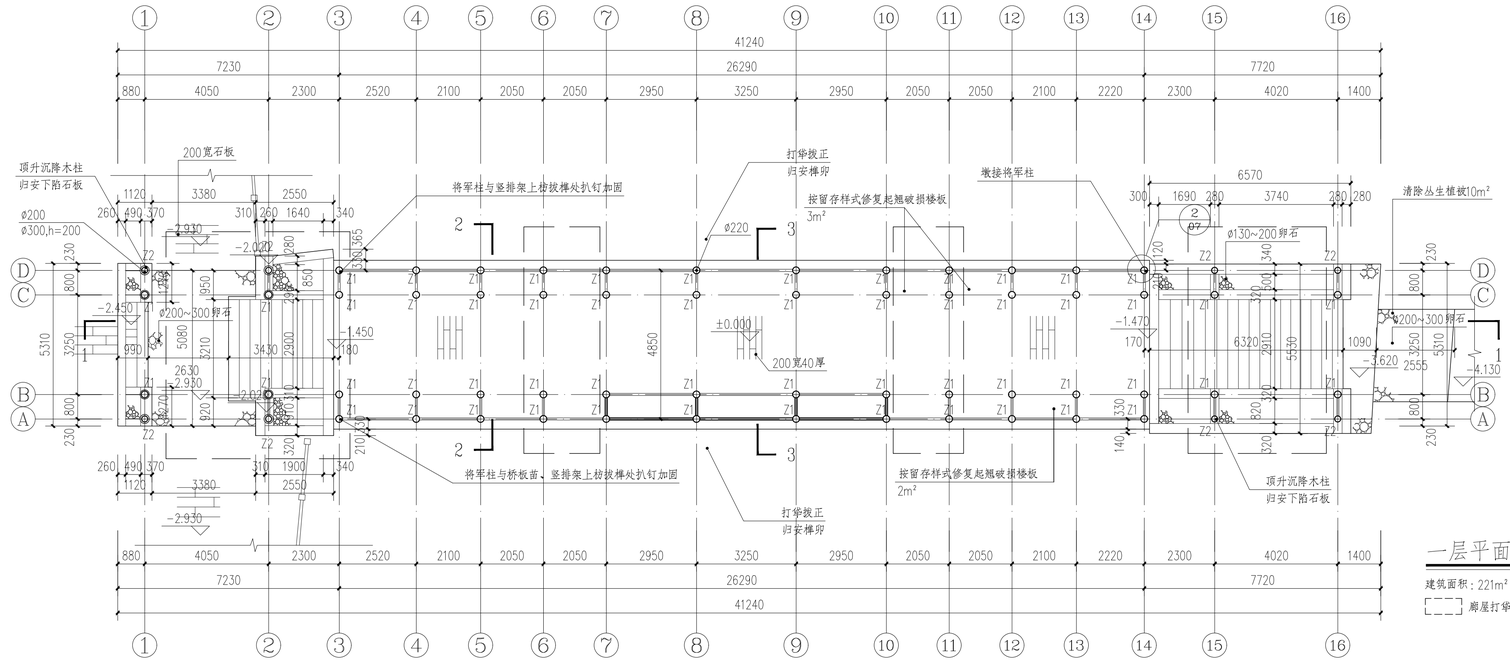

一层平面图 1:100

建筑面积：221m²

廊屋打铧拔正区域

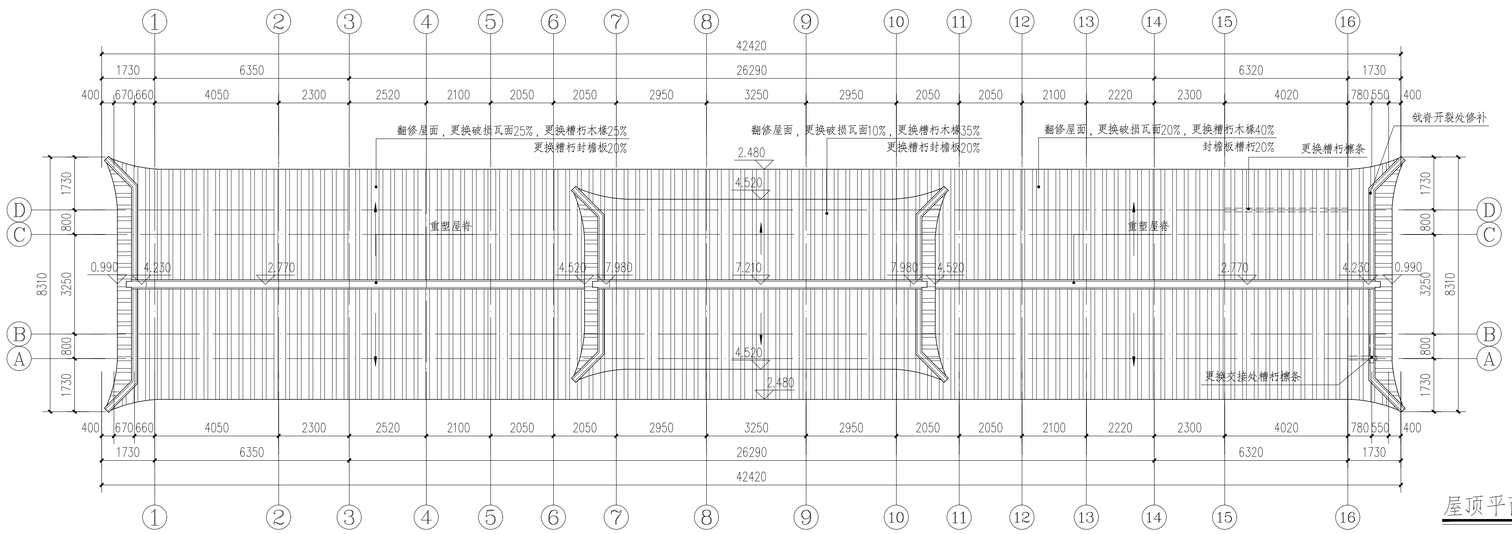

屋顶平面图 1:100

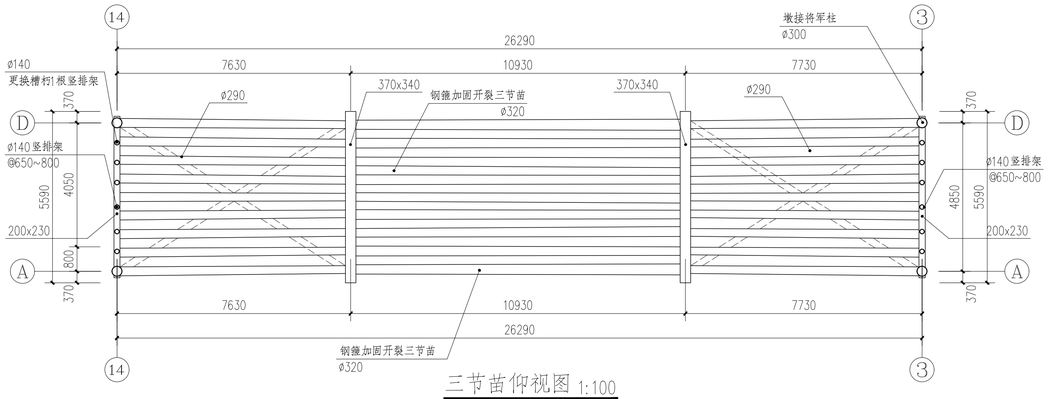

三节苗仰视图 1:100

浙江省古建筑设计研究院有限公司
The Traditional Architecture Design and Research Institute of Zhejiang Province Co.,Ltd.
文物保护工程勘察设计:甲级 证书编号:0101SJ0012
工程设计建筑行业:乙级 证书编号:A233014120
电话:(86-571) 88322007
传真:(86-571) 88322007-6810
邮编:310030
地址:浙江省杭州市西湖区文二西路808号西溪壹号4幢

• 本图纸版权归浙江省古建筑设计研究院有限公司所有；
• 未经本院书面允许，本图纸不得用于本工程以外用途；
• 本图纸需手续齐全方可用于施工。

建设单位
泰顺县文化广电新闻出版局

工程名称
泰顺廊桥之溪东桥修缮工程

子项名称

审 定	卢远征	
审 核	卢远征	
项目负责人	卢远征	
专业负责人	陈仲寅 蒋双议	
校 对	谢欢欢	
设 计	陈仲寅	
制 图	陈仲寅	

会签栏

建 筑		电 气	
结 构		暖 通	
给排水			

盖章栏

未按规定盖章本图无效

图 名
一层平面图 屋顶平面图 三节苗仰视图

项目编号	ZG-22-18	图 别	施工图
图 号	建施-02	修改版次	
出图日期	2024年02月		

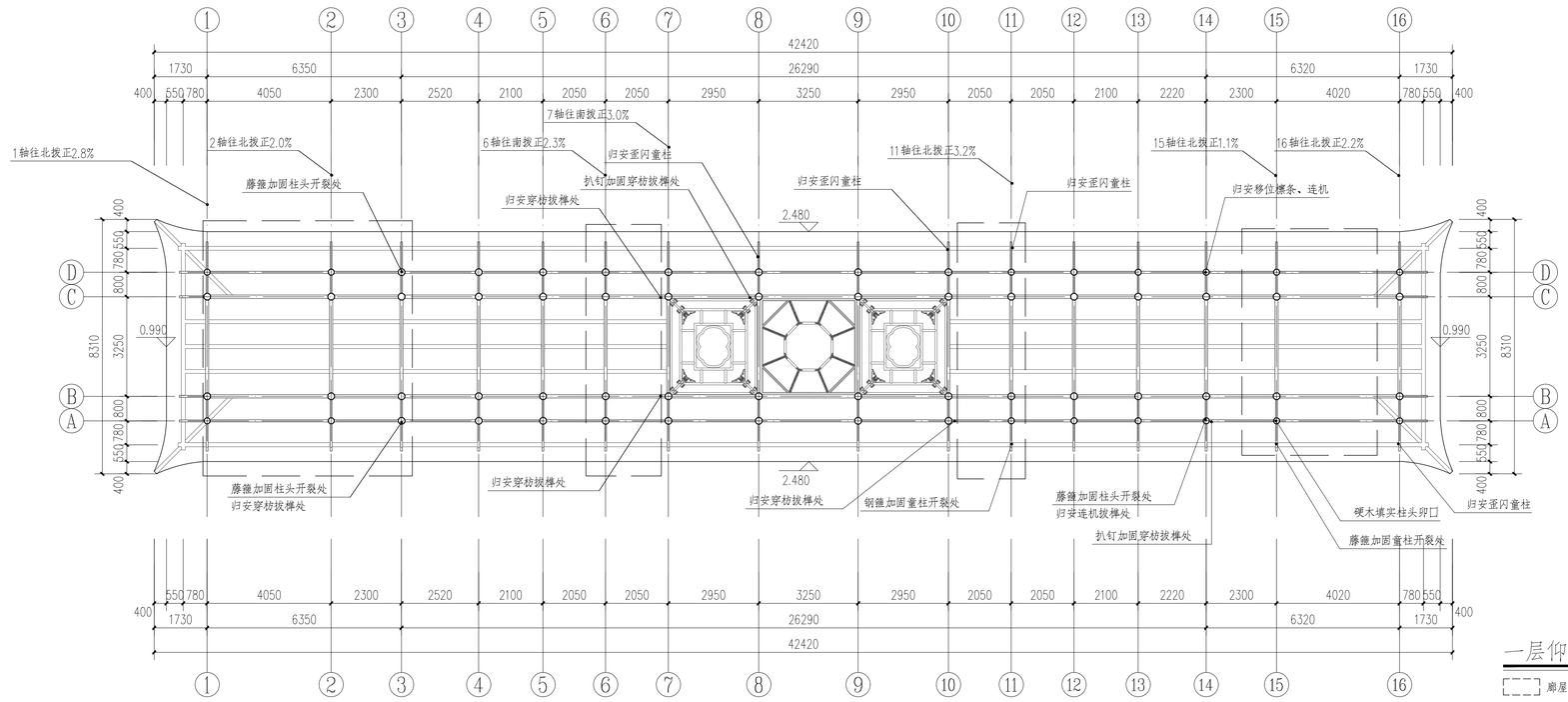

一层仰视图 1:100

廊屋打牮拨正区域

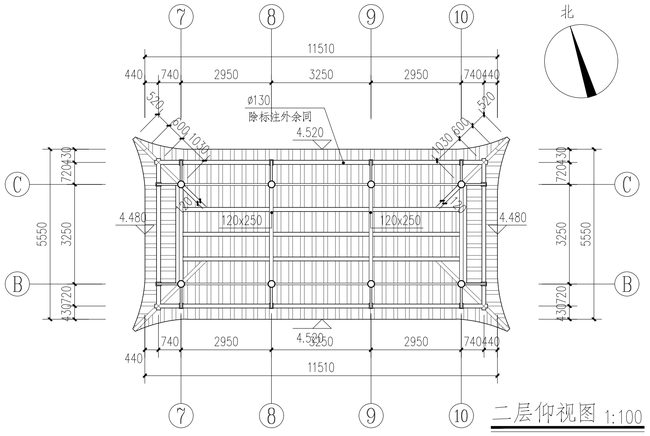

二层仰视图 1:100

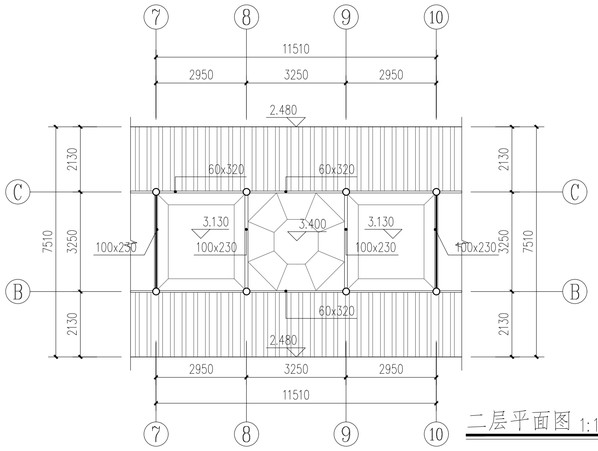

二层平面图 1:100

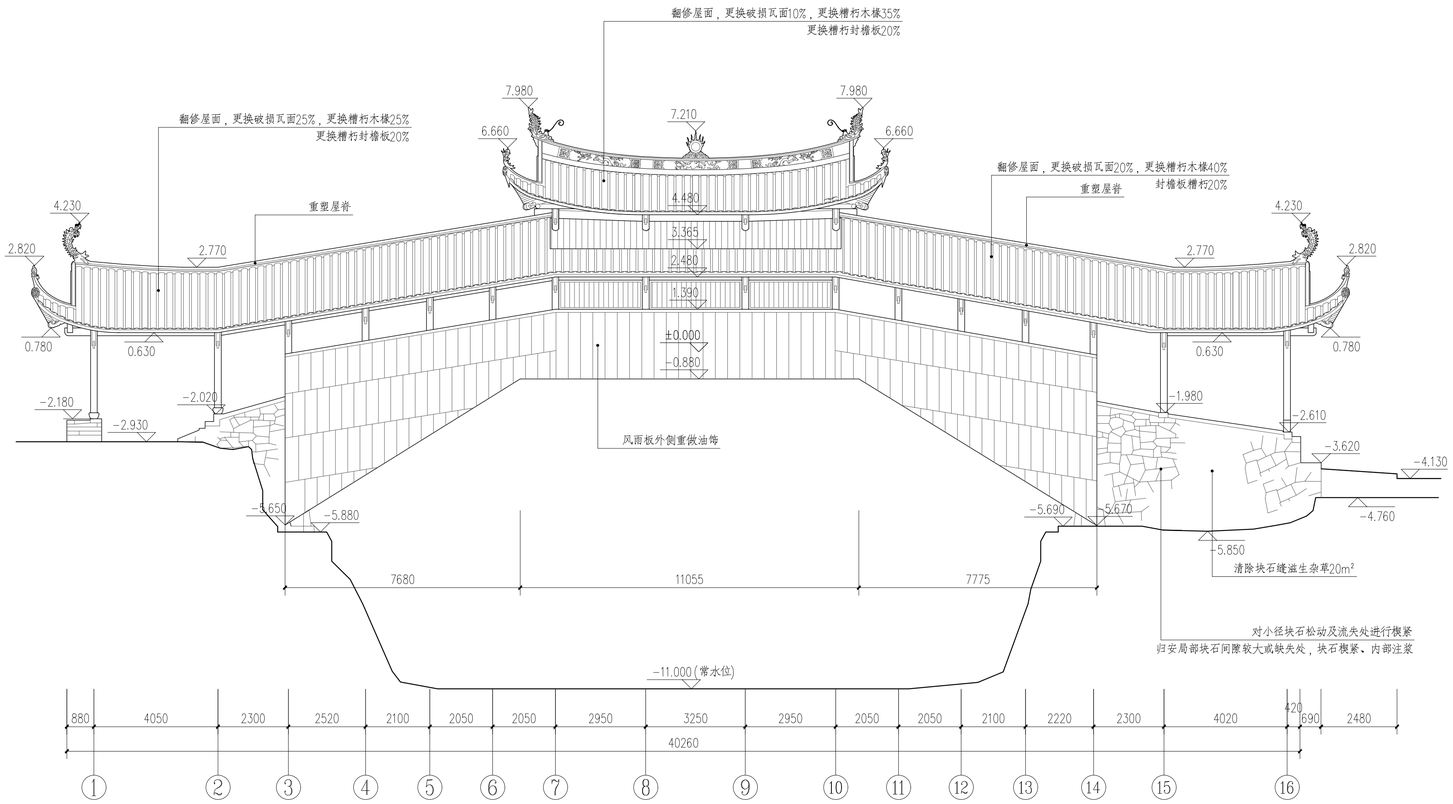

南立面图 1:100

浙江省古建筑设计研究院有限公司
The Traditional Architecture Design and Research Institute of Zhejiang Province Co.,Ltd.
文物保护工程勘察设计:甲级 证书编号:0101SJ0012
工程设计建筑行业:乙级 证书编号:A233014120
电话:(86-571) 88322007
传真:(86-571) 88322007-6810
邮编:310030
地址:浙江省杭州市西湖区文二西路808号西溪壹号4幢

·本图纸版权归浙江省古建筑设计研究院有限公司所有;
·未经本院书面允许，本图纸不得用于本工程以外用途;
·本图纸需手续齐全方可用于施工。

建设单位
泰顺县文化广电新闻出版局

工程名称
泰顺廊桥之溪东桥修缮工程

子项名称

审 定	卢远征	
审 核	卢远征	
项目负责人	卢远征	
专业负责人	陈仲寅 蒋双议	
校 对	谢欢欢	
设 计	陈仲寅	
制 图	陈仲寅	

会签栏

建 筑		电 气	
结 构		暖 通	
给排水			

盖章栏

未按规定盖章本图无效

图 名
一层仰视图 二层平面、仰视图 南立面图

项目编号	ZG-22-18	图 别	施工图
图 号	建施-03	修改版次	1.0
出图日期	2024年07月		

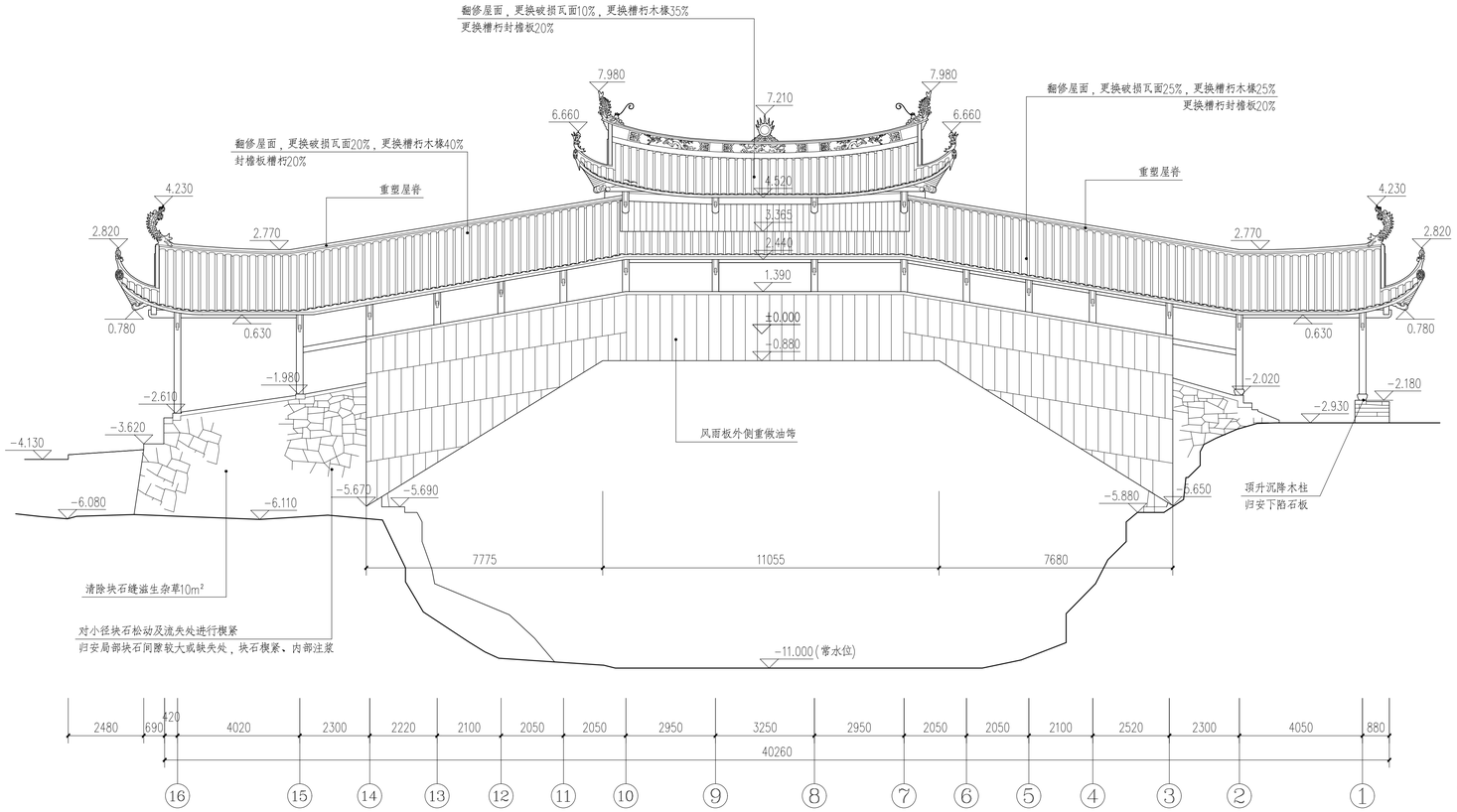

北立面图 1:100

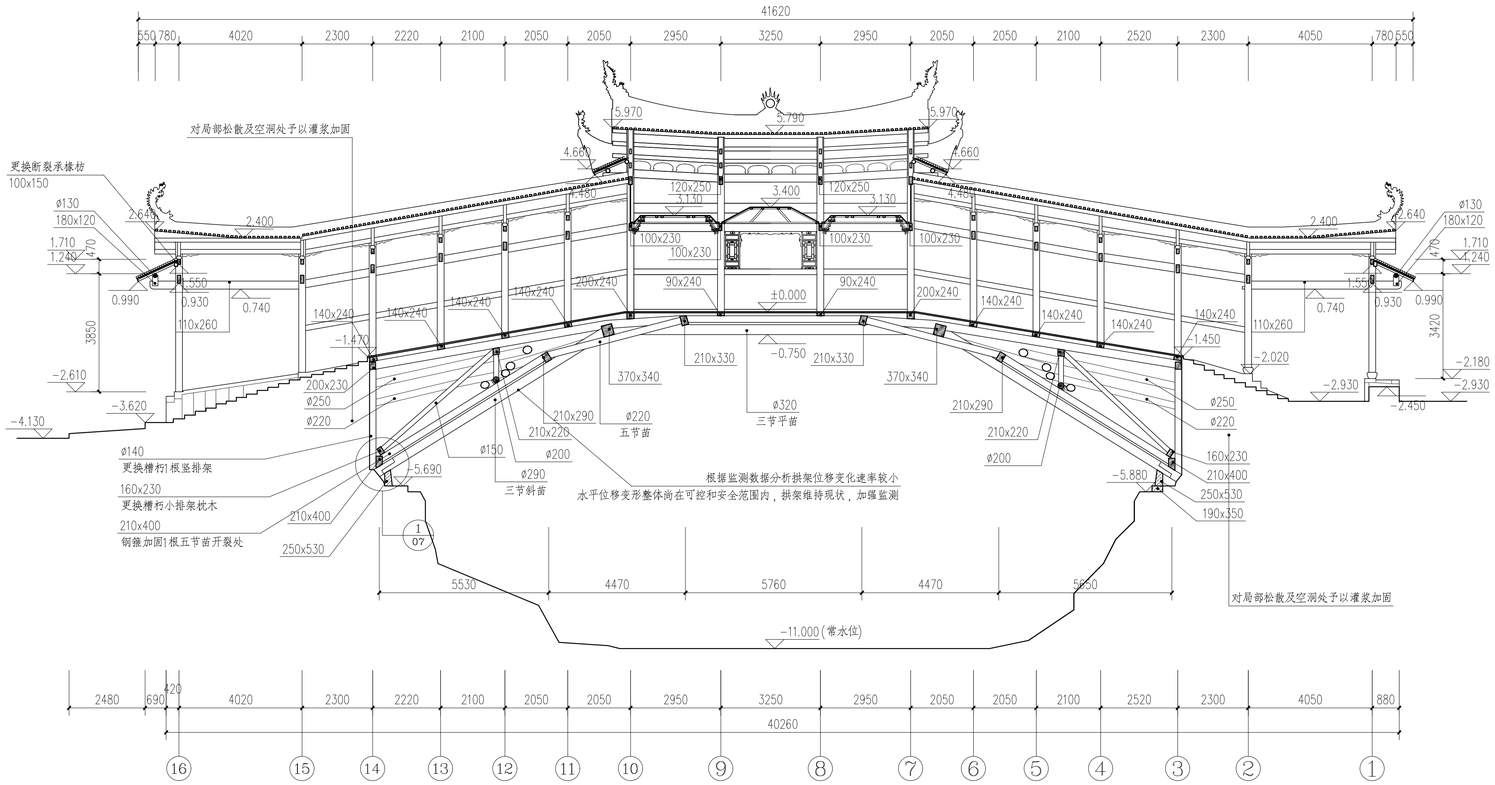

1—1 剖面图 1:100

浙江省古建筑设计研究院有限公司
The Traditional Architecture Design and Research Institute of Zhejiang Province Co.,Ltd.
文物保护工程勘察设计:甲级 证书编号:0101SJ0012
工程设计建筑行业:乙级 证书编号:A233014120
电话:(86-571) 88322007
传真:(86-571) 88322007-6810
邮编:310030
地址:浙江省杭州市西湖区文二西路808号西溪壹号4幢

·本图纸版权归浙江省古建筑设计研究院有限公司所有;
·未经本院书面允许，本图纸不得用于本工程以外用途;
·本图纸需手续齐全方可用于施工。

建设单位
泰顺县文化广电新闻出版局

工程名称
泰顺廊桥之溪东桥修缮工程

子项名称

审 定	卢远征	
审 核	卢远征	
项目负责人	卢远征	
专业负责人	陈仲寅 蒋双议	
校 对	谢欢欢	
设 计	陈仲寅	
制 图	陈仲寅	

会签栏

建 筑		电 气	
结 构		暖 通	
给排水			

盖章栏

未按规定盖章本图无效

图 名
北立面图 1-1剖面图

项目编号	ZG-22-18	图 别	施工图
图 号	建施-04	修改版次	
出图日期	2024年02月		

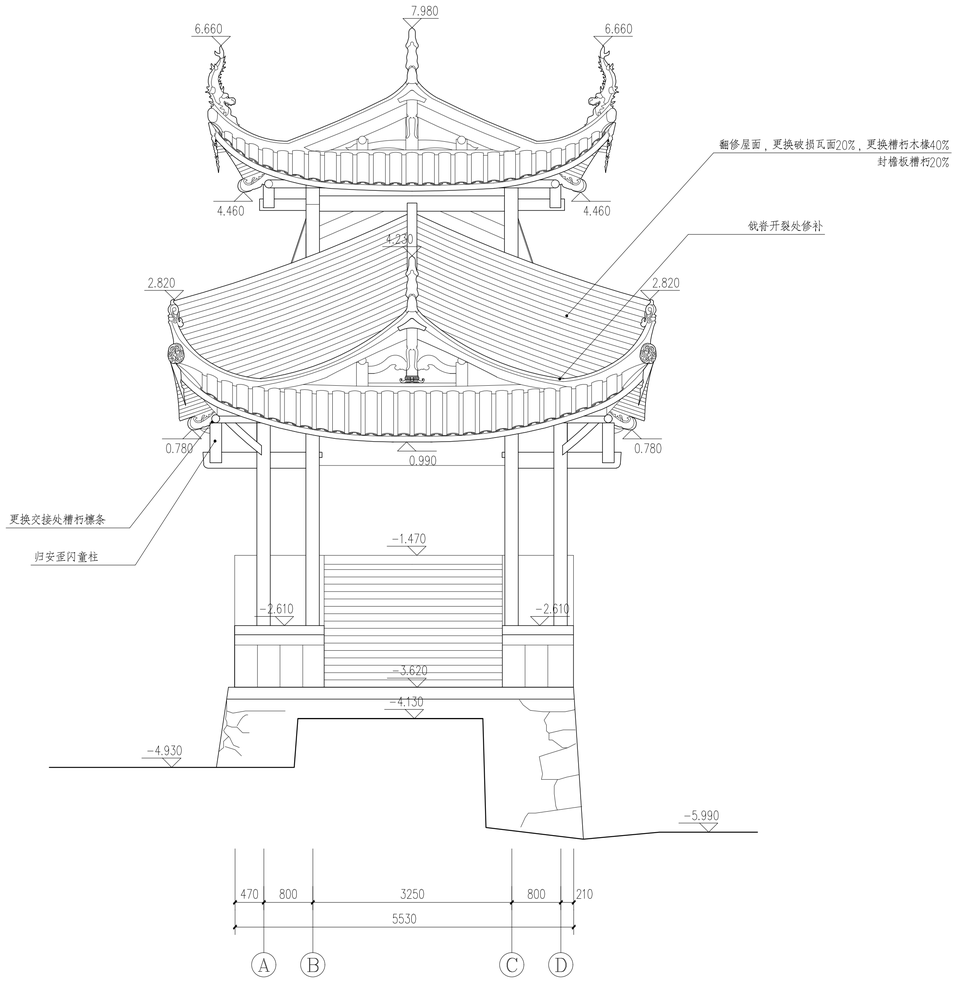

东立面图 1:50

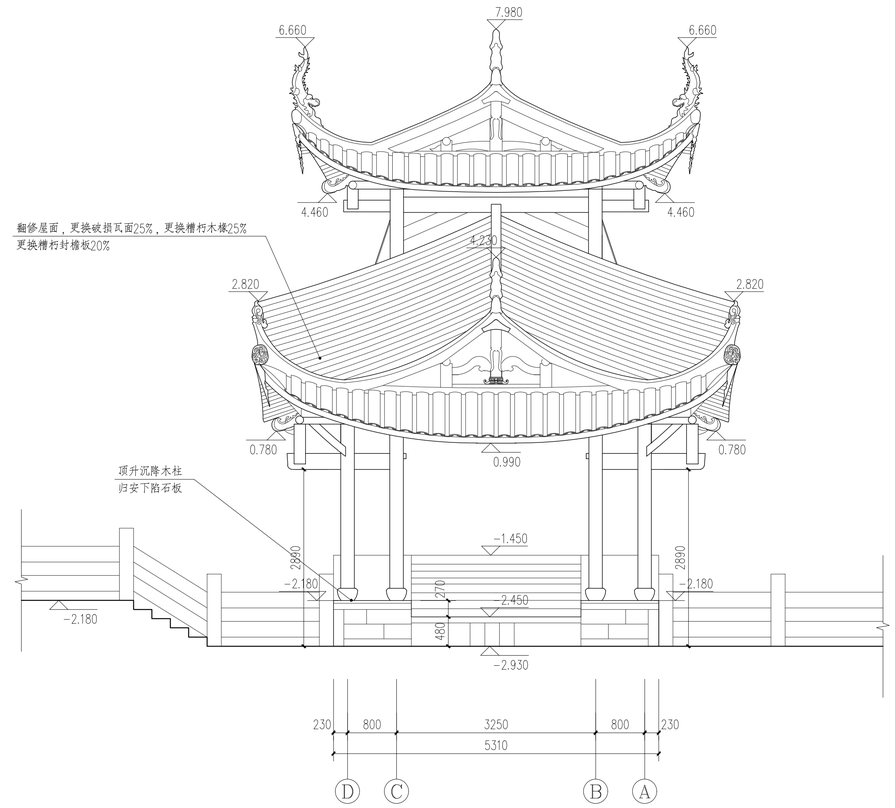

西立面图 1:50

浙江省古建筑设计研究院有限公司
The Traditional Architecture Design and Research Institute of Zhejiang Province Co.,Ltd.
文物保护工程勘察设计:甲级 证书编号:0101SJ0012
工程设计建筑行业:乙级 证书编号:A233014120

电话:(86-571) 88322007
传真:(86-571) 88322007-6810
邮编:310030
地址:浙江省杭州市西湖区文二西路808号西溪壹号4幢

·本图纸版权归浙江省古建筑设计研究院有限公司所有;
·未经本院书面允许，本图纸不得用于本工程以外用途;
·本图纸需手续齐全方可用于施工。

建设单位
泰顺县文化广电新闻出版局

工程名称
泰顺廊桥之溪东桥修缮工程

子项名称

审 定	卢远征	
审 核	卢远征	
项目负责人	卢远征	
专业负责人	陈仲寅 蒋双议	
校 对	谢欢欢	
设 计	陈仲寅	
制 图	陈仲寅	

会签栏

建 筑		电 气	
结 构		暖 通	
给排水			

盖章栏

未按规定盖章本图无效

图 名
东立面图 西立面图

项目编号	ZG-22-18	图 别	施工图
图 号	建施-05	修改版次	
出图日期	2024年02月		

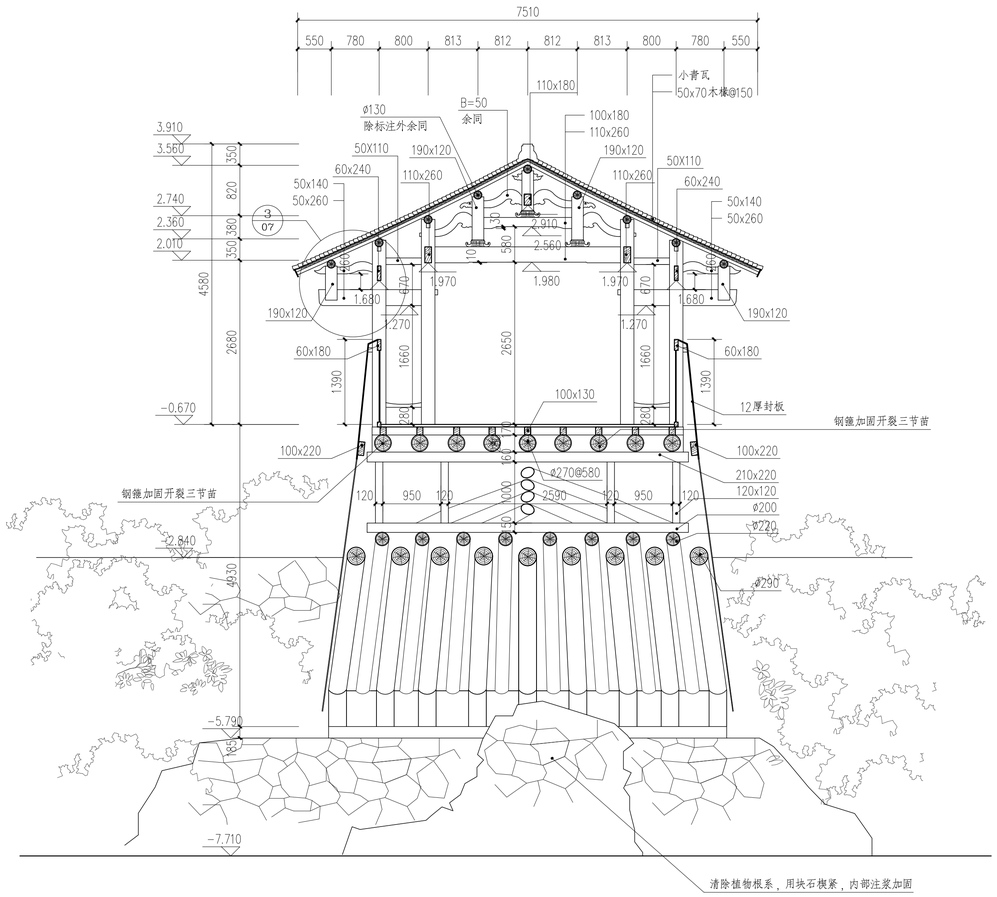

2-2剖面图 1:50

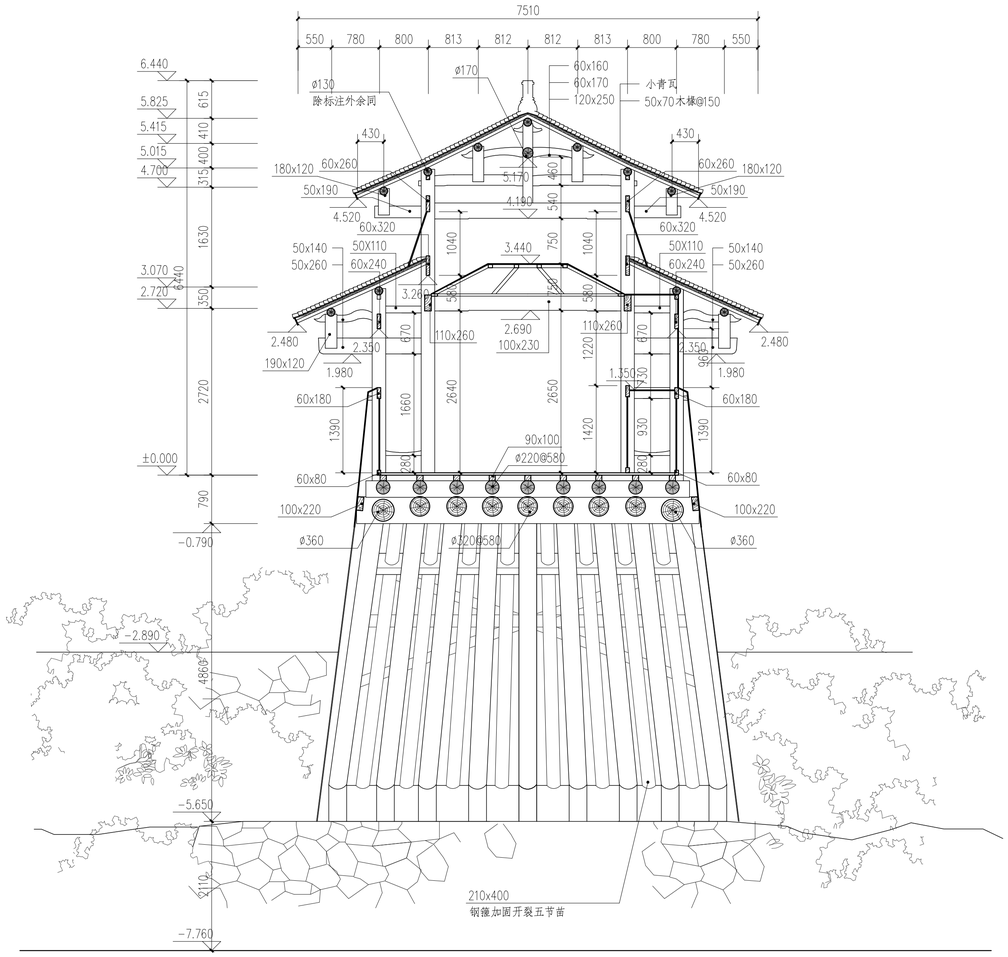

3-3剖面图 1:50

浙江省古建筑设计研究院有限公司
The Traditional Architecture Design and Research Institute of Zhejiang Province Co.,Ltd.
文物保护工程勘察设计:甲级 证书编号:0101SJ0012
工程设计建筑行业:乙级 证书编号:A233014120

电话:(86-571) 88322007
传真:(86-571) 88322007-6810
邮编:310030
地址:浙江省杭州市西湖区文二西路808号西溪壹号4幢

·本图纸版权归浙江省古建筑设计研究院有限公司所有;
·未经本院书面允许，本图纸不得用于本工程以外用途;
·本图纸需手续齐全方可用于施工。

建设单位
泰顺县文化广电新闻出版局

工程名称
泰顺廊桥之溪东桥修缮工程

子项名称

审 定	卢远征	
审 核	卢远征	
项目负责人	卢远征	
专业负责人	陈仲寅 蒋双议	
校 对	谢欢欢	
设 计	陈仲寅	
制 图	陈仲寅	

会签栏

建 筑		电 气	
结 构		暖 通	
给排水			

盖章栏

未按规定盖章本图无效

图 名
2-2剖面图 3-3剖面图

项目编号	ZG-22-18	图 别	施工图
图 号	建施-06	修改版次	
出图日期	2024年02月		

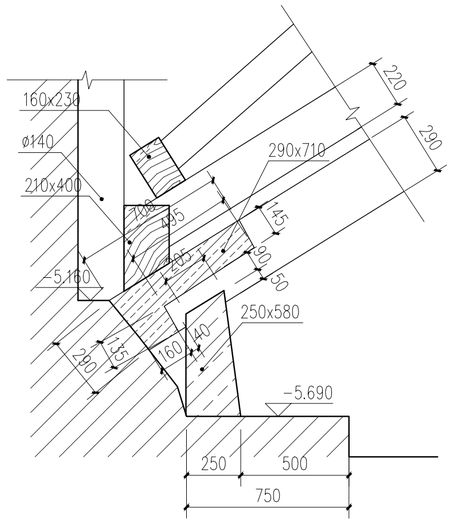

1 1:20

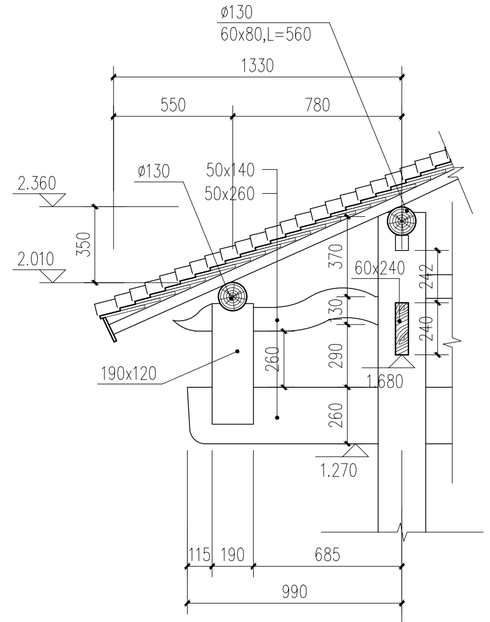

3 1:20

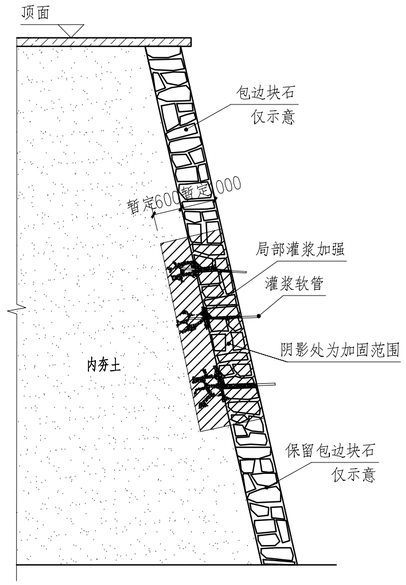

桥台多点分散式灌浆加固示意 1:50

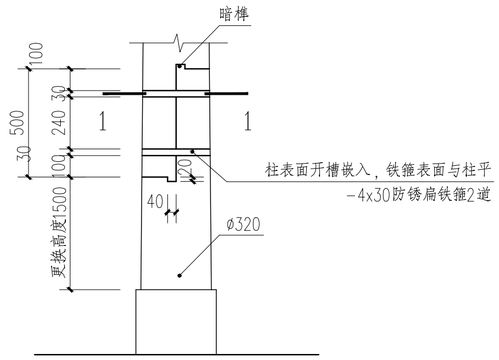

2 1:20

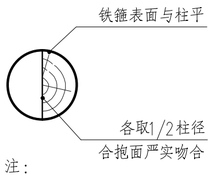

注：

1、墩接前先将柱脚腐朽部分剔除，再制成"巴掌榫"。施工时应该使墩接榫头严密对缝，并加设铁箍，铁箍应嵌入柱内。

1—1剖面图 1:20

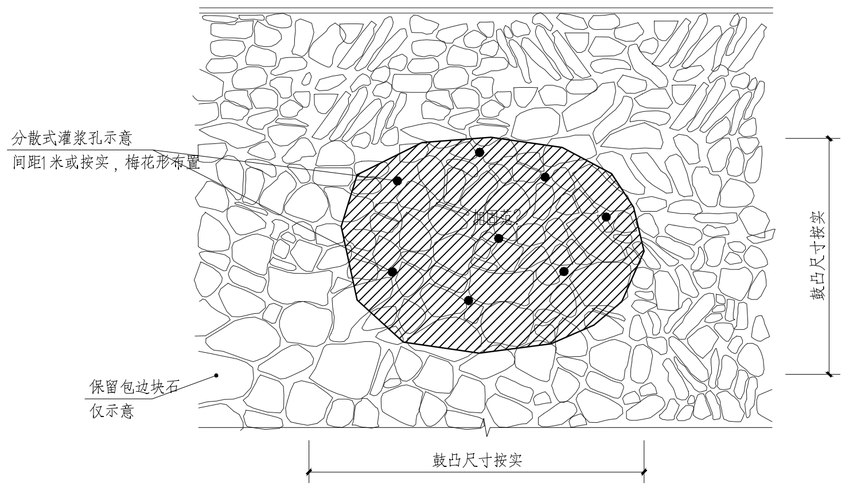

桥台多点分散式灌浆加固立面示意 1:50

浙江省古建筑设计研究院有限公司
The Traditional Architecture Design and Research Institute of Zhejiang Province Co.,Ltd.
文物保护工程勘察设计:甲级 证书编号:0101SJ0012
工程设计建筑行业:乙级 证书编号:A233014120
电话:(86-571) 88322007
传真:(86-571) 88322007-6810
邮编:310030
地址:浙江省杭州市西湖区文二西路808号西溪壹号4幢

• 本图纸版权归浙江省古建筑设计研究院有限公司所有；
• 未经本院书面允许，本图纸不得用于本工程以外用途；
• 本图纸需手续齐全方可用于施工。

建设单位
泰顺县文化广电新闻出版局

工程名称
泰顺廊桥之溪东桥修缮工程

子项名称		
审 定	卢远征	
审 核	卢远征	
项目负责人	卢远征	
专业负责人	陈仲寅 蒋双议	
校 对	谢欢欢 蒋双议	
设 计	陈仲寅 黄俊杰	
制 图	陈仲寅 黄俊杰	

会签栏

建 筑		电 气	
结 构		暖 通	
给排水			

盖章栏

未按规定盖章本图无效

图 名
大样图

项目编号	ZG-22-18	图 别	施工图
图 号	建施-07	修改版次	
出图日期	2024年02月		

332FW6FX